DIN 319-KU-32-M8-C

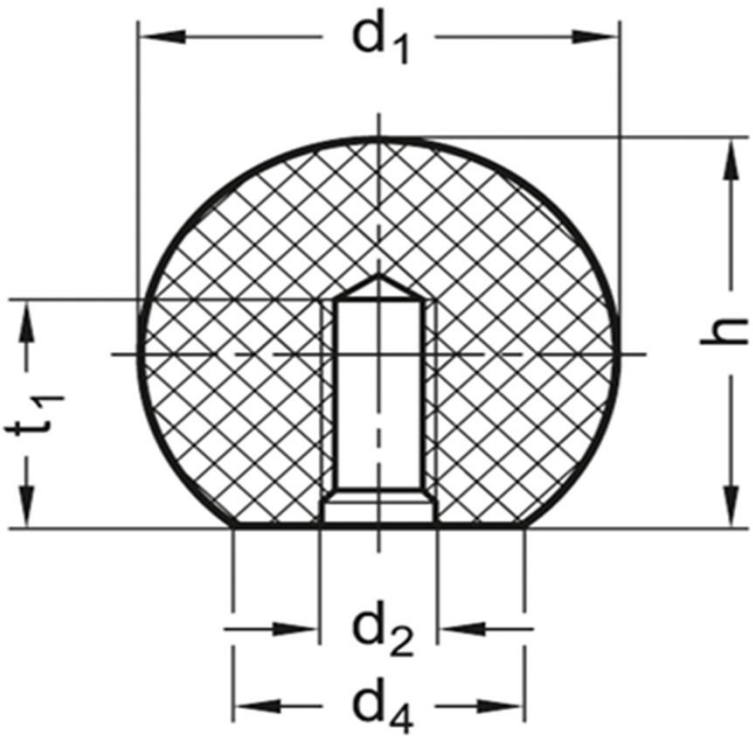

d1	d2	d4	h	t1	t2
(mm)					
32	M8	18	29.1	12	12

zdroj:Elesa+Ganter