spol. s r. o.
580 01 Havlíčkův Brod, Pod Kyjovskou 4166, tel.: 569 427 754, 774 732 027
619 00 Brno - Horní Heršpice, Kšírova 263, tel.: 543 250 994, 774 732 029
586 01 Jihlava, Romana Havelky 306/19, tel.: 567 216 103, 774 732 028

JEDNOSMĚRNÁ LOŽISKA

Typ REUK / REUKC

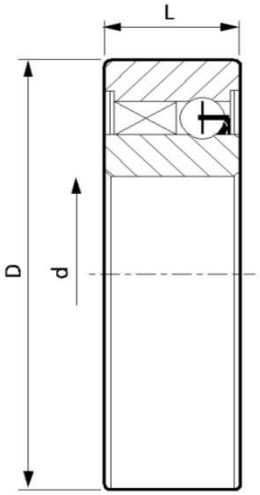

REUK

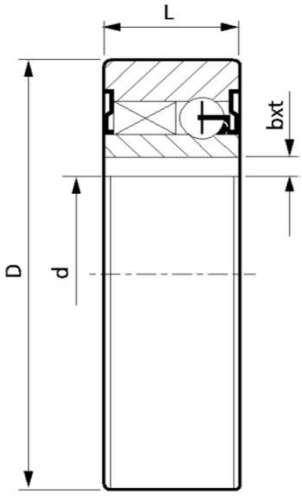

REUKC

JEDNOSMĚRNÁ LOŽISKA REUK / REUKC										
Označení	**d** H7	**D** H6	Rozměry (mm) **L**	**b**	**t**	Maximální otáčky n_{max} (1/min)	Dynamická únosnost **C** (N)	Statická únosnost **Co** (N)	Krouticí moment T_N (Nm)	Hmotnost (kg)
REUK 8	8	22	9	-	-	15000	3300	860	2,5	0,03
REUK 15	15	35	11	-	-	8400	7400	3400	16,9	0,10
REUK 17	17	40	12	-	-	7350	7900	3800	30,9	0,11
REUK 20	20	47	14	-	-	6000	9400	4450	50	0,12
REUK 25	25	52	15	-	-	5200	10700	5450	85	0,15
REUK 30	30	62	16	-	-	4200	11700	6450	138	0,25
REUK 35	35	72	17	-	-	3600	12600	7250	175	0,33
REUKC 17	17	40	12	5	1,2	7350	7900	3800	40	0,11
REUKC 20	20	47	14	6	1,6	600	9400	4450	55	0,12
REUKC 25	25	52	15	8	2	5200	10700	5450	90	0,15
REUKC 30	30	62	16	8	2	4200	11700	6450	130	0,25

$T_{MAX} = 2 \times T_N$

Rozměrově vycházejí z ložisek řady 62

REUKC = REUK s drážkou pro pero na vnitřním kroužku

Drážka pro pero - provedení podle DIN 6885

spol. s r. o.
580 01 Havlíčkův Brod, Pod Kyjovskou 4166, tel.: 569 427 754, 774 732 027
619 00 Brno - Horní Heršpice, Kšírova 263, tel.: 543 250 994, 774 732 029
586 01 Jihlava, Romana Havelky 306/19, tel.: 567 216 103, 774 732 028

JEDNOSMĚRNÁ LOŽISKA

Typ REUS

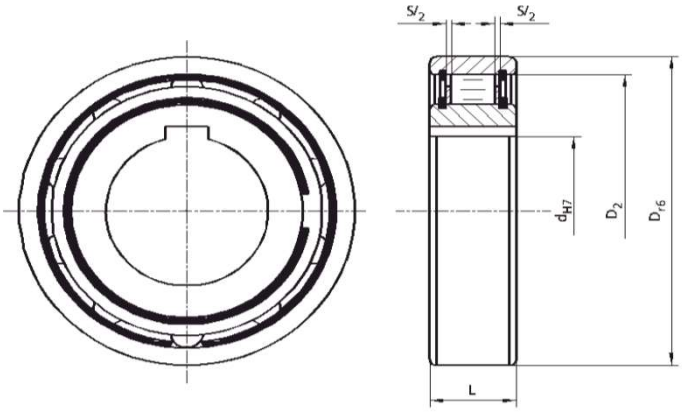

JEDNOSMĚRNÁ LOŽISKA REUS									
	Rozměry (mm)					Max. otáčky		Krouticí	
						vnitřní kr.	vnější kr.	moment (3)	Hmot-
Označení	**d** H7	**D** r6	**L**	**D_2**	**s**	**n_{max}** (1) (1/min)	**n_{max}** (2) (1/min)	**T_N** (Nm)	nost (kg)
REUS 8	8	24	8	19	1	4350	6600	3,8	0,03
REUS 10	10	30	9	25	1	3550	5200	6,8	0,04
REUS 12	12	32	10	26	1	3200	4850	13	0,05
REUS 15	15	35	11	30	1	2900	4300	14	0,10
REUS 17	17	40	12	34	1	2600	3700	27,5	0,11
REUS 20	20	47	14	40	1	2200	3300	40	0,12
REUS 25	25	52	15	45	1	2000	2900	56	0,15
REUS 30	30	62	16	55	1	1600	2500	90	0,25
REUS 35	35	72	17	62	1	1350	2000	143	0,33
REUS 40	40	80	18	70	1	1200	1900	185	0,42
REUS 45	45	85	19	74	1	1100	1650	218	0,46
REUS 50	50	90	20	80	1	900	1450	230	0,50
REUS 55	55	100	21	90	1	800	1300	308	0,65
REUS 60	60	110	22	98	1	700	1100	508	0,80

Rozměrově vycházejí z ložisek řady 62

(1) Volnoběžný vnitřní kroužek

(2) Volnoběžný vnější kroužek

(3) $T_{MAX} = 2 \times T_N$

Drážka pro pero - provedení podle DIN 6885

spol. s r. o.
580 01 Havlíčkův Brod, Pod Kyjovskou 4166, tel.: 569 427 754, 774 732 027
619 00 Brno - Horní Heršpice, Kšírova 263, tel.: 543 250 994, 774 732 029
586 01 Jihlava, Romana Havelky 306/19, tel.: 567 216 103, 774 732 028

JEDNOSMĚRNÁ LOŽISKA

Typ REUSNU

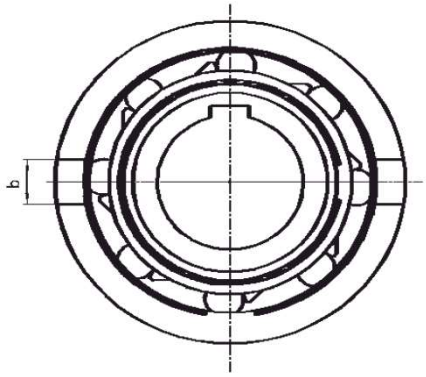

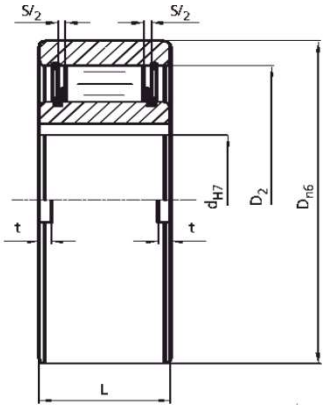

JEDNOSMĚRNÁ LOŽISKA REUSNU											
	Rozměry (mm)							Max. otáčky		Krouticí	
Označení	**d** H7	**D** n6	**L**	**s**	**D_2**	**b**	**t**	vnitřní kr. **n_{max}** (1) (1/min)	vnější kr. **n_{max}** (2) (1/min)	moment (3) **T_N** (Nm)	Hmot-nost (kg)
REUSNU 12	12	35	13	1	27	4	1,3	3300	5000	12	0,10
REUSNU 15	15	42	18	1	36	5	1,3	2500	3600	30	0,10
REUSNU 17	17	47	19	1	36	5	2	2300	3400	49	0,10
REUSNU 20	20	52	21	1	44	6	2,5	2200	3100	78	0,20
REUSNU 25	25	62	24	1	52	8	2	1700	2600	125	0,40
REUSNU 30	30	72	27	1	60	10	3	1400	2200	255	0,60
REUSNU 35	35	80	31	1	70	12	3,5	1200	1900	383	0,70
REUSNU 40	40	90	33	1	78	12	3,5	1100	1700	538	0,90
REUSNU 45	45	100	36	2	85	14	3,5	1000	1600	780	1,20
REUSNU 50	50	110	40	2	92	14	4,5	900	1300	1013	1,70
REUSNU 60	60	130	46	2	110	18	5,5	700	1100	1825	2,80
REUSNU 70	70	150	51	2	125	20	6,5	600	1000	2300	4,00
REUSNU 80	80	170	58	2	140	20	7,5	500	800	3275	5,80

Průměry vycházejí z ložisek řady 63

(1) Volnoběžný vnitřní kroužek

(2) Volnoběžný vnější kroužek

(3) $T_{MAX} = 2 \times T_N$

Drážka pro pero - provedení podle DIN 6885

MATEZA
spol. s r. o.
580 01 Havlíčkův Brod, Pod Kyjovskou 4166, tel.: 569 427 754, 774 732 027
619 00 Brno - Horní Heršpice, Kšírova 263, tel.: 543 250 994, 774 732 029
586 01 Jihlava, Romana Havelky 306/19, tel.: 567 216 103, 774 732 028

JEDNOSMĚRNÁ LOŽISKA

Typ REUF

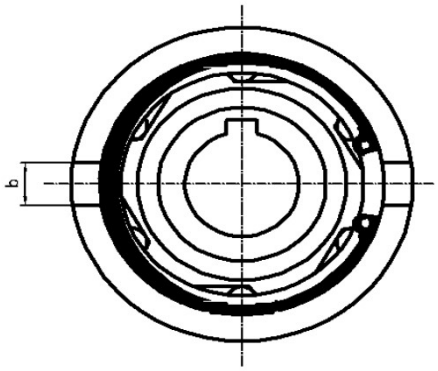

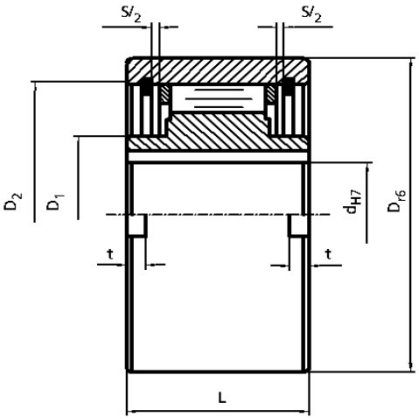

JEDNOSMĚRNÁ LOŽISKA REUF												
					Rozměry (mm)				Max. otáčky		Krouticí	
Označení	**d** H7	**D** n6	**L**	**s**	**D_1**	**D_2**	**b**	**t**	vnitřní kr. **n_{max}** (1) (1/min)	vnější kr. **n_{max}** (2) (1/min)	moment (3) **T_N** (Nm)	Hmot-nost (kg)
REUF 8	8	37	20	1	20	30	6	3	5000	6000	20	0,10
REUF 10	10	37	20	1	20	30	6	3	5000	6000	20	0,10
REUF 15	15	47	30	1	26	37	7	3,5	4500	5500	78	0,30
REUF 20	20	62	36	2	37	52	8	3,5	3000	3600	188	0,60
REUF 25	25	80	40	2	40	68	9	4	2200	2600	250	1,10
REUF 30	30	90	48	2	45	75	12	5	1800	2100	500	1,60
REUF 35	35	100	53	2	50	80	13	6	1600	2000	663	2,30
REUF 40	40	110	63	2	55	90	15	7	1300	1700	1100	3,10
REUF 45	45	120	63	2	60	95	16	7	1100	1500	1500	3,70
REUF 50	50	130	80	2	70	110	17	8,5	850	1300	2375	5,40
REUF 55	55	140	80	2	75	115	18	9	800	1200	2500	6,10
REUF 60	60	150	95	2	80	125	18	9	700	1100	4250	8,50
REUF 70	70	170	110	3	95	140	20	9	620	900	5875	13,00
REUF 80	80	190	125	3	110	160	20	9	550	800	10000	18,00
REUF 90	90	215	140	3	120	180	24	11,5	500	700	17250	25,30
REUF 100	100	260	150	4	140	210	28	14,5	400	600	19625	42,10
REUF 130	130	300	180	4	160	240	32	17,5	300	500	34750	65,00
REUF 150	150	320	180	4	205	260	32	17	250	400	44375	95,00

(1) Volnoběžný vnitřní kroužek

(2) Volnoběžný vnější kroužek

(3) $T_{MAX} = 2 \times T_N$

Drážka pro pero - provedení podle DIN 6885

spol. s r. o.
580 01 Havlíčkův Brod, Pod Kyjovskou 4166, tel.: 569 427 754, 774 732 027
619 00 Brno - Horní Heršpice, Kšírova 263, tel.: 543 250 994, 774 732 029
586 01 Jihlava, Romana Havelky 306/19, tel.: 567 216 103, 774 732 028

JEDNOSMĚRNÁ LOŽISKA

Typ REGF

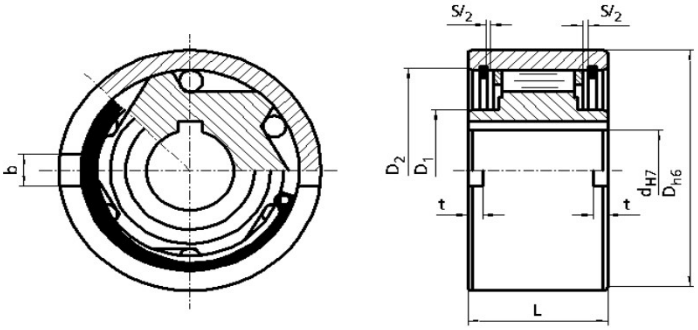

GF 8-20

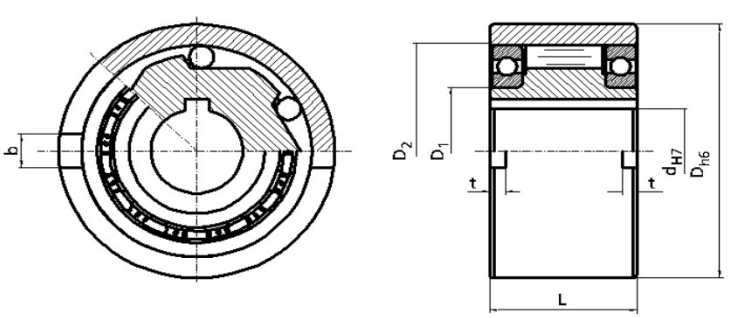

GF 25-130

JEDNOSMĚRNÁ LOŽISKA REGF

Označení	d H7	D n6	L	s	Rozměry (mm) D_1	D_2	b	t	Max. otáčky vnitřní kr. n_{max} (1) (1/min)	vnější kr. n_{max} (2) (1/min)	Krouticí moment (3) T_N (Nm)	Hmotnost (kg)
REGF 8	8	37	20	1	20	30	6	3	1000	1000	20	0,10
REGF 12	12	37	20	1	20	30	6	3	1000	1000	20	0,10
REGF 15	15	47	30	1	26	37	7	3,5	900	900	78	0,30
REGF 20	20	62	36	1	37	52	8	3,5	700	700	188	0,60
REGF 25	25	80	40	-	40	68	9	4	2100	3600	250	1,20
REGF 30	30	90	48	-	45	75	12	5	1700	3200	500	1,80
REGF 35	35	100	53	-	50	80	13	6	1500	3000	663	2,40
REGF 40	40	110	63	-	55	90	15	7	1200	2600	1100	3,30
REGF 45	45	120	63	-	60	95	16	7	1000	2400	1500	4,00
REGF 50	50	130	80	-	70	110	17	8,5	800	2100	2375	5,70
REGF 55	55	140	80	-	75	115	18	9	750	2000	2550	6,50
REGF 60	60	150	95	-	80	125	18	9	650	1900	4250	8,90
REGF 70	70	170	110	-	95	140	20	9	550	1800	5875	13,50
REGF 80	80	190	125	-	110	160	20	9	500	1600	10000	19,00
REGF 90	90	215	140	-	120	180	24	11,5	450	1400	17250	27,20
REGF 100	100	260	150	-	140	210	28	14,5	350	1300	19625	44,50
REGF 130	130	300	180	-	160	240	32	17,5	250	1000	34750	68,00

(1) Volnoběžný vnitřní kroužek

(2) Volnoběžný vnější kroužek

(3) $T_{MAX} = 2 \times T_N$

Drážka pro pero - provedení podle DIN 6885

spol. s r. o.
580 01 Havlíčkův Brod, Pod Kyjovskou 4166, tel.: 569 427 754, 774 732 027
619 00 Brno - Horní Heršpice, Kšírova 263, tel.: 543 250 994, 774 732 029
586 01 Jihlava, Romana Havelky 306/19, tel.: 567 216 103, 774 732 028

JEDNOSMĚRNÁ LOŽISKA

Další typy jednosměrných ložisek - formou poptávky

Typ REGV

Typ REGL

Typ REGL F2-D2

Typ REGLP F2-D7

Typ REGL F4-D2

Typ REGL F5-D2